Drapak ekskluzywny EX-2A-1

PROSIMY O UWAŻNE PRZECZYTANIE
INSTRUKCJI PRZED ROZPOCZĘCIEM MONTAŻU

Prosimy o kontakt z naszym sklepem w przypadku:

1. Stwierdzenia braków podczas rozpakowywania.
2. Stwierdzenia uszkodzeń mechanicznych,
   w przypadku których prosimy nie montować drapaka.
3. Wątpliwości co do montażu części.

Firma nie ponosi odpowiedzialności za uszkodzenia powstałe w wyniku nieprawidłowego montażu lub użytkowania oferowanych produktów.

Exclusive scraper EX-2A-1

PLEASE READ INSTRUCTIONS CAREFULLY
BEFORE STARTING ASSEMBLY

Please contact our store if:

1. You find missing parts or accessories during unpacking.
2. You find your scraper mechanically damaged,
   in this case please do not continue with assembly.
3. You need further assistance with assembly.

The Company is not liable for the damages arisen during improper assembly by end user or resulting from the misuse of products.

Instrukcja montażu

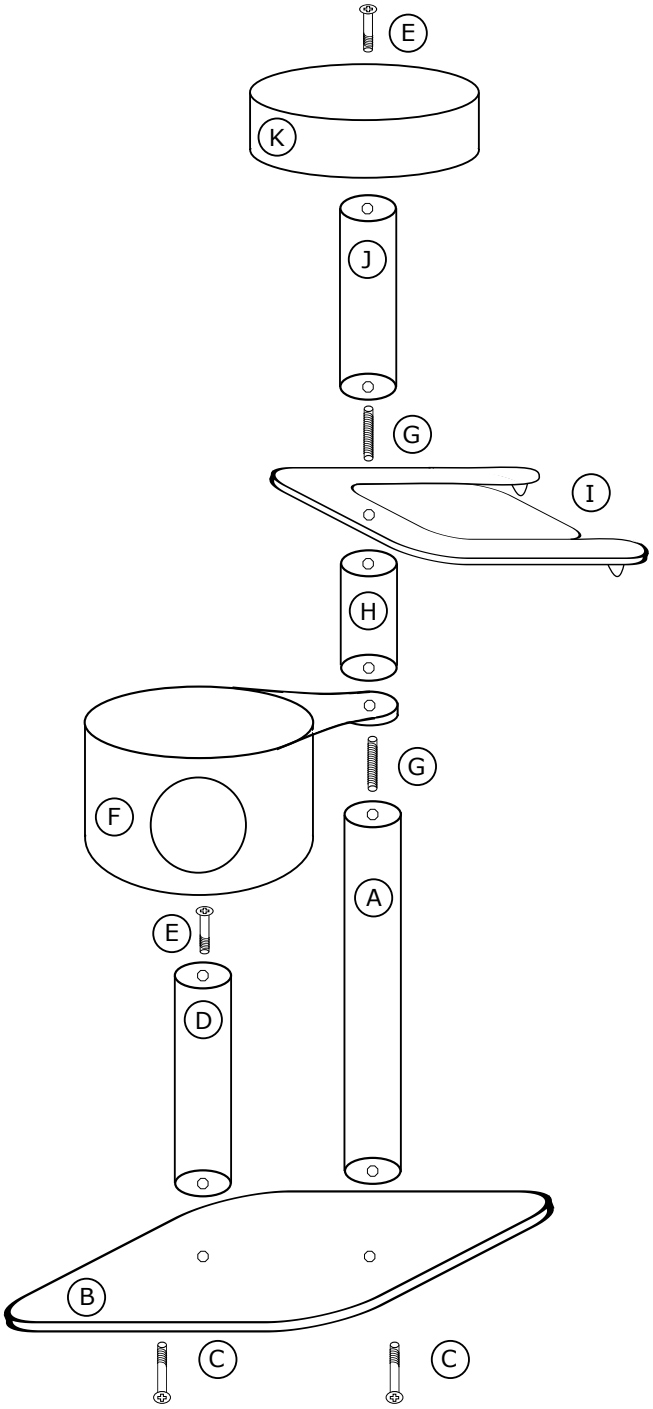

Assembly instructions

Zawartość opakowania:
A - słup 14/75
B - podstawa
C - długa śruba + podkładka x 2
D - słup 14/40
E - krótka śruba + podkłdka x 2
F - budka
G - długa szpilka x 2
H - słup 14/25
I - hamak podwójny
J - słup 14/30
K - rozeta

Życzymy kotom miłego korzystania!

Contents of the pack:
A - pole 14/75
B - base
C - long screw + washer x 2
D - pole 14/40
E - short screw + washer x 2
F - catbox
G - long pin x 2
H - pole 14/25
I - double hammock
J - pole 14/30
K - rosette

We wish your cat enjoy it!